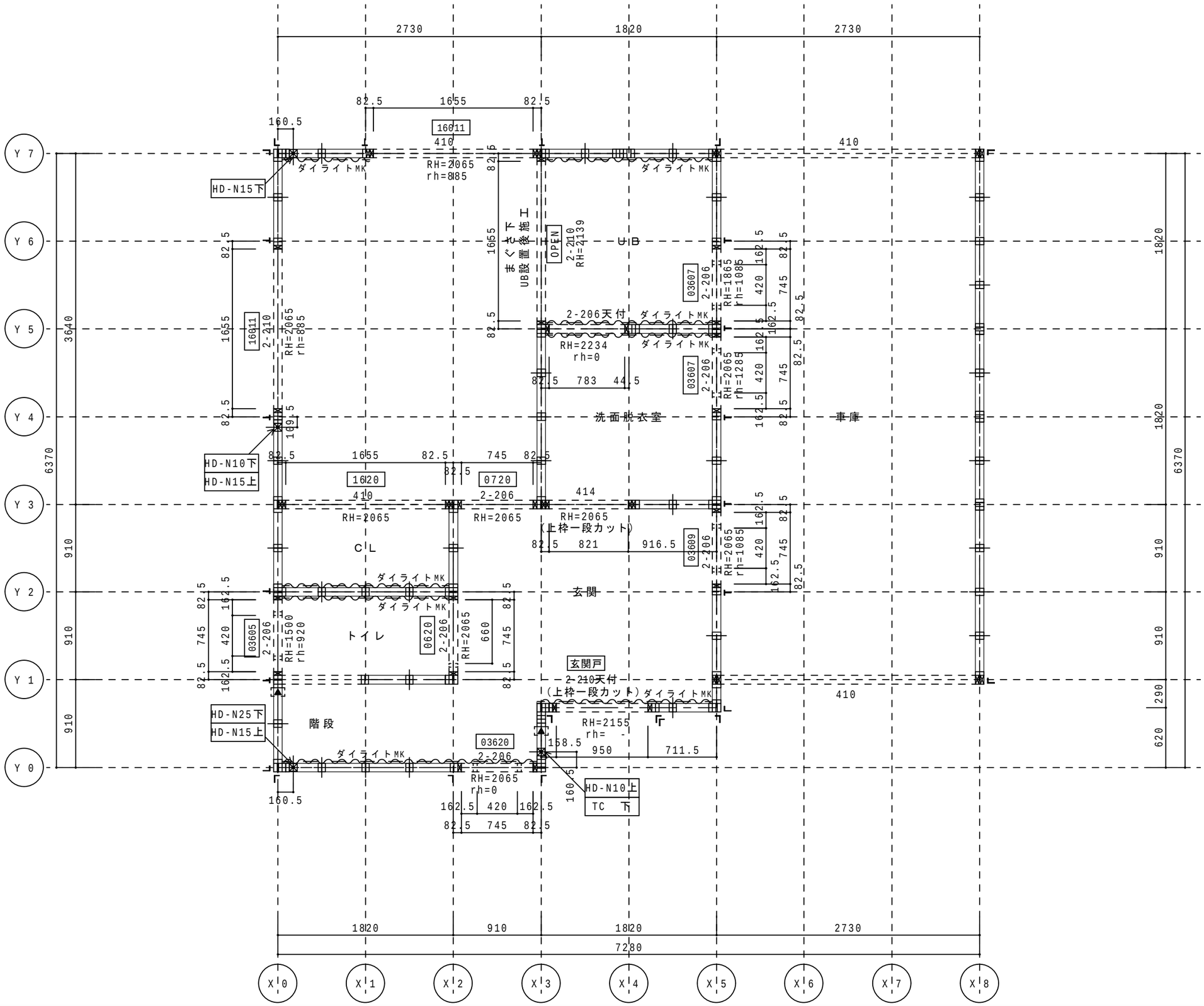

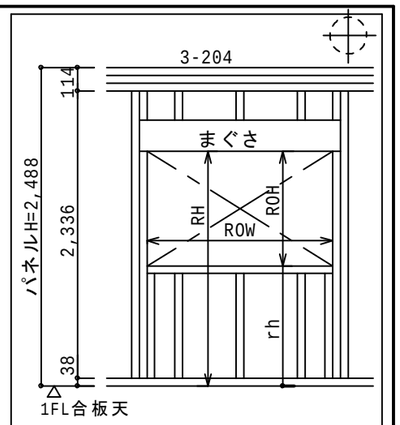

特記なき限り rh=0とする

- スタッド 2-204@455
- まぐさ受け 204
- 2-204+PKア13
- 造作壁
- 帯金物S-65
- 帯金物SW-67
- CP-T(一般)
- CP-L(出隅、入隅)
- ツーバイコーナー TC-11(カネシン)同等品
- ツーバイホールド TH-18(カネシン)同等品
- LH金物
- H パネルHを示す
- ホールダウン金物
- HD (上階との接合位置)
- 1-1 パネル展開図による

製材:SPF2級(404,204～212)
集成材:E120F330
(406～416, 606～616)

面材 : 特記なき限り下記による

外部 構造用合板2級t=9
外周部:CN50@100
中間部:CN50@200

内部 PBt=12.5
外周部:GNF40@100
中間部:GNF40@200

ダイライトMK(特記あり)-内壁用
波線部 ダイライトMKア12.5
外周部:SFN50@100
中間部:SFN50@200

引抜金物は全て
壁脚と下階床枠組を緊結のこと

SIGN	PROJECT	TITLE	SCALE	No
	A邸 新築工事	1階 縦枠図	1:40	構 4-1
			DATE 19.6.20	

このPDFは pdfFactory 試用版で作成されました www.nsd.co.jp/share/