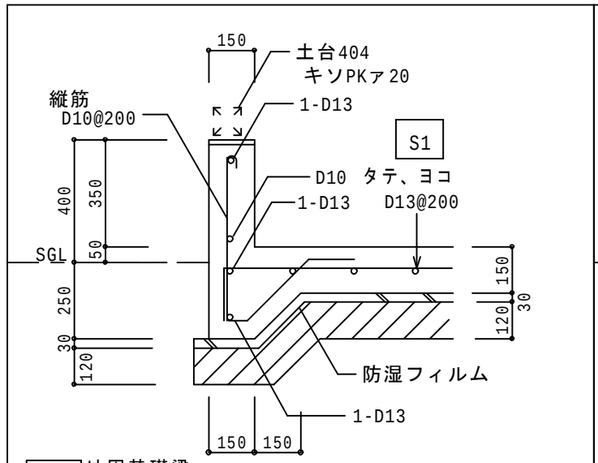

G1 外周基礎梁 (一般)

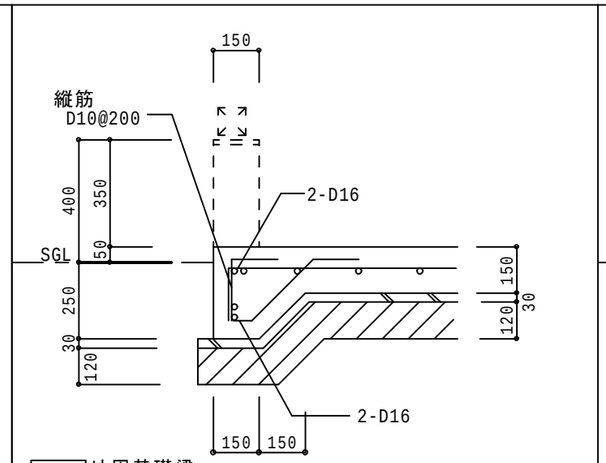

G1A 外周基礎梁 (立上りカット)

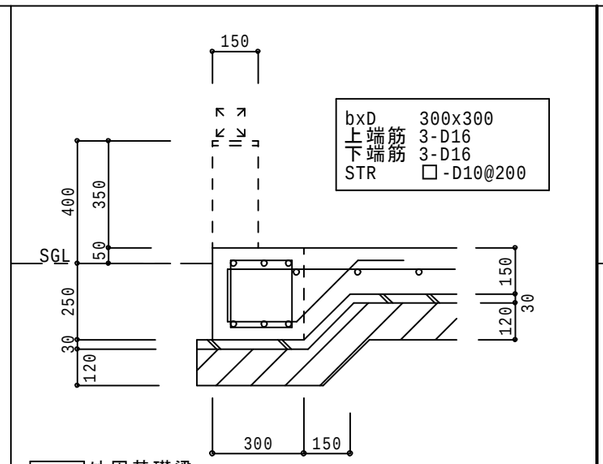

G1G 外周基礎梁 (立上りカット)

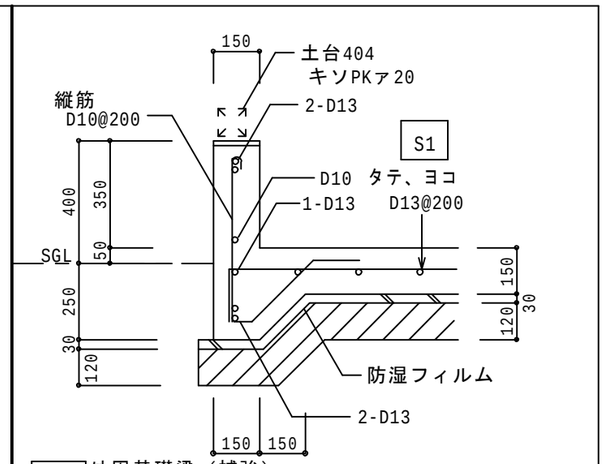

G1H 外周基礎梁 (補強)

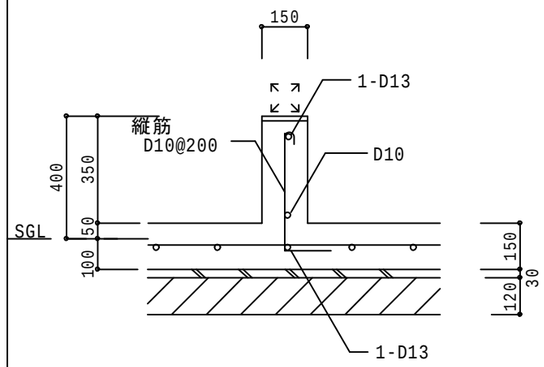

G2 内部基礎梁 (一般)

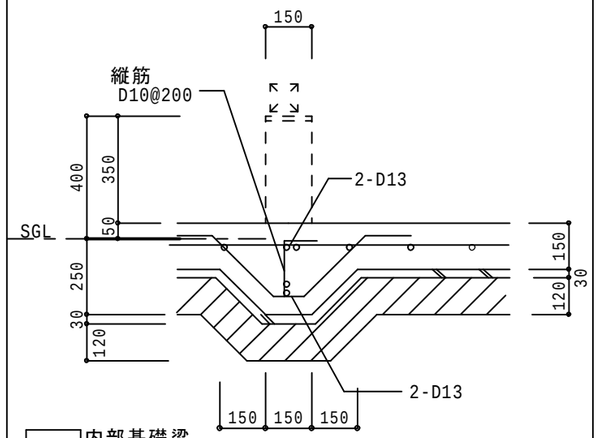

G2A 内部基礎梁 (上部カット)

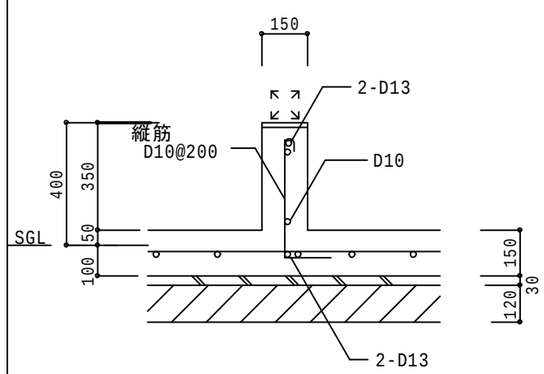

G2H 内部基礎梁 (補強)

SIGN	PROJECT	TITLE	SCALE	No
	A邸 新築工事	基礎リスト	1：200	1
			DATE 19. 6. 20	

このPDFは pdfFactory 試用版で作成されました www.nsd.co.jp/share/